## ՄԵՏԱՂԱԿԱՆ ԱՍՏԻՃԱՆ ԱՍՏ-2

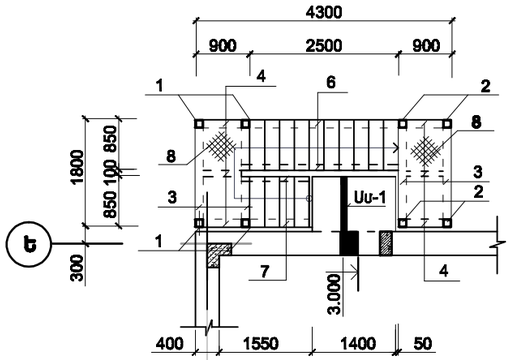


## 1 - 1

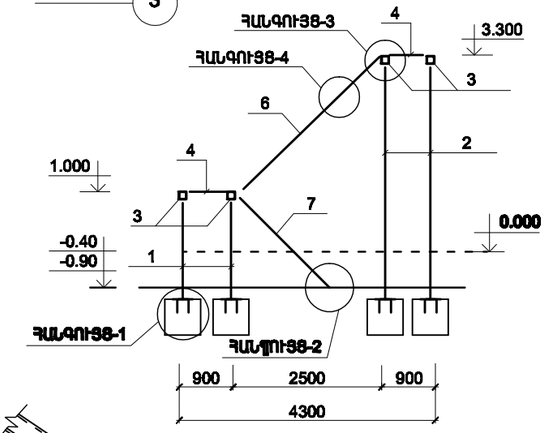


## ՀԱՆԳՈՒՅՑ-1

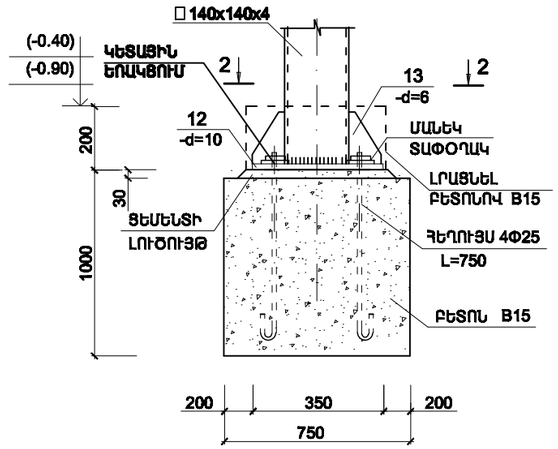


## 2 - 2

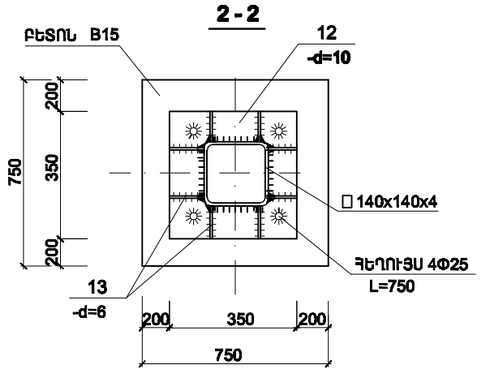


## ՀԱՆԳՈՒՅՑ-4

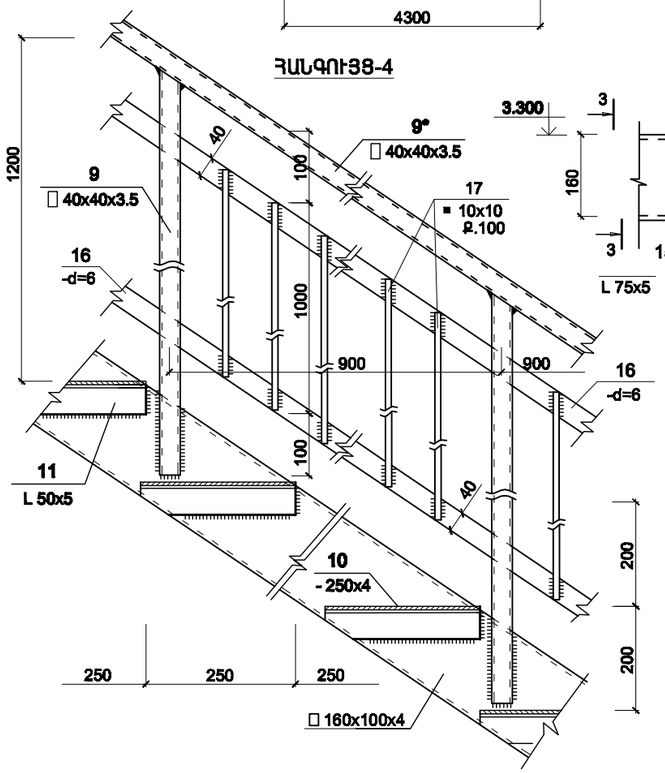


## ՀԱՆԳՈՒՅՑ-3

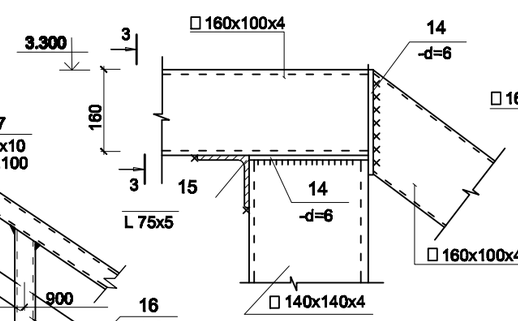


## 3 - 3

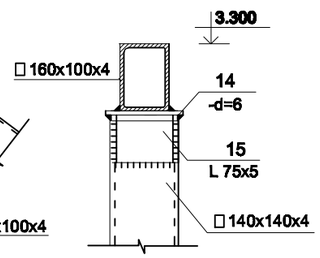


## ՀԱՆԳՈՒՅՑ -2

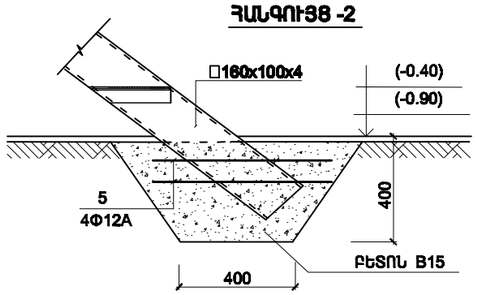


## ՄԱՍՆԱԳԻՐԸ

| ԴԻՐՔ | ՆԵԱՆԱԿՈՒՄԸ | ԱՆՎԱՆՈՒՄԸ | | ՔԱՆ. ՀԱՏ | ՄԻԱՎ. ՔԱՇԸ ԿԳ | ԾԱՆՈԹ. ԿԳ |
|---|---|---|---|---|---|---|
| | | ՄԵՏԱՂԱԿԱՆ ԱՍՏԻՃԱՆ (2 ՀԱՏ) | | | | |
| 1 | ГОСТ 30245-2003 | □140x140x4 | L= 1940 | 4 | 32.5 | 130.0 |
| 2 | ГОСТ 30245-2003 | □140x140x4 | L= 4240 | 4 | 71.1 | 284.4 |
| 3 | ГОСТ 30245-2003 | □160x100x4 | L= 1520 | 4 | 23.56 | 94.2 |
| 4 | ГОСТ 30245-2003 | □160x100x4 | L= 720 | 6 | 11.16 | 67.0 |
| 6 | ГОСТ 30245-2003 | □160x100x4 | L= 3470 | 2 | 53.78 | 107.6 |
| 7 | ГОСТ 30245-2003 | □160x100x4 | L= 3000 | 2 | 46.5 | 93.0 |
| 8 | ГОСТ 8568 - 77* | -900x4 | L= 1800 | 2 | 50.8 | 101.6 |
| 10 | ГОСТ 8568 - 77* | -250x4 | L = 600 | 16 | 4.71 | 75.4 |
| 11 | ГОСТ 8509 - 86 | L 50x50x5 | L= 250 | 32 | 0.94 | 30.2 |
| 12 | ГОСТ 19903 - 74 | -350x10 | L = 350 | 8 | 9.6 | 76.8 |
| 13 | ГОСТ 19903 - 74 | -105x6 | L = 150 | 64 | 0.74 | 47.5 |
| 14 | ГОСТ 19903 - 74 | -150x6 | L = 150 | 16 | 1.1 | 17.0 |
| 15 | ГОСТ 8509 - 86 | L 75x5 | L= 100 | 16 | 0.58 | 9.3 |
| | ГОСТ 24379-80 | ՀԵՂՈՒՅՍ 4Φ25 | L= 750 | 32 | 2.9 | 92.8 |
| 9 | ГОСТ 30245-2003 | □40x40x3.5 | L= 1400 | 22 | 5.25 | 115.6 |
| 9* | ГОСТ 30245-2003 | □40x40x3.5 | L ընդ = 15.0 մ | -- | 56.3 | 56.3 |
| 17 | ГОСТ 2591-74* | ■ 10x10 | L= 1000 | 150 | 0.78 | 117.0 |
| 16 | ГОСТ 19903 - 74 | -6x40 | L ընդ = 30.0 մ | -- | 56.5 | 56.5 |
| 5 | ГОСТ Р 52544 - 2006 | ∅ 12 A 500C ; | L = 500 | 4 | 0.45 | 1.8 |
| | | ՄԵՏԱՂ. ԱՐՏԱԴՐԱՆՔ | (ՄԱՆԵԿ,ՏԱՓՕՂԱԿ) | | | 3.0 |
| | | | | ԸՆԴԱՄԵՆԸ | | 1577.0 |
| | ՆՅՈՒԹԸ՝ | ԲԵՏՈՆ B15 | ($մ^3$) | | | 4.70 |

1. ԵՌԱԿՑՄԱՆ ԿԱՐԻ ՉԱՓՆ ԸՆԴՈՒՆԵԼ ԵՌԱԿՑՎՈՂ ԷԼԵՄԵՆՏՆԵՐԻ ՆՎԱԶԱԳՈՒՅՆ ՀԱՍՏՈՒԹՅԱՄԲ
2. ՄՈՆՏԱԺՈՒՄԻՑ ՀԵՏՈ ԲՈԼՈՐ ՄԵՏԱՂԱԿԱՆ ՄԱԿԵՐԵՍՆԵՐԸ ՀԻՄՆԱՆԵՐԱՐԿԵԼ ԵՎ ՆԵՐԿԵԼ ԷՄԱԼՈՎ 2 ԱՆԳԱՄ
3. ԵՌԱԿՑՈՒՄԸ ԻՐԱԿԱՆԱՑՆԵԼ Ց-42 ԷԼԵԿՏՐՈԴՈՎ h=4ՄՄ
4. ՄՈՆՏԱԺՈՒՄԻՑ ՀԵՏՈ ՄԱՆԵԿՆԵՐԸ ԵՌԱԿՑԵԼ

| | | | | |
|---|---|---|---|---|
| ՆԳՃ | Ռ. Մանուկյան | | Շիրակի մարզի Սպանդարյան գյուղի նորակառույց մանկապարտեզի տեղակապումով կառուցման նախագիծ | Պատվեր N TSH-09 |
| ԿՈՆՍՏՐՈՒԿՏ. | Ա. Սարգսյան | | ԿՈՆՍՏՐՈՒԿՏՈՐԱԿԱՆ ՄԱՍ | ՓՈՒԼ ԹԵՐԹ ԹԵՐԹԵՐ |
| | | | ՄԵՏԱՂԱԿԱՆ ԱՍՏԻՃԱՆ | ԱՆ ԵԿ-7 30 |
| | | | | è ² î Ø ² Ü ê ä À |